ДСР-2

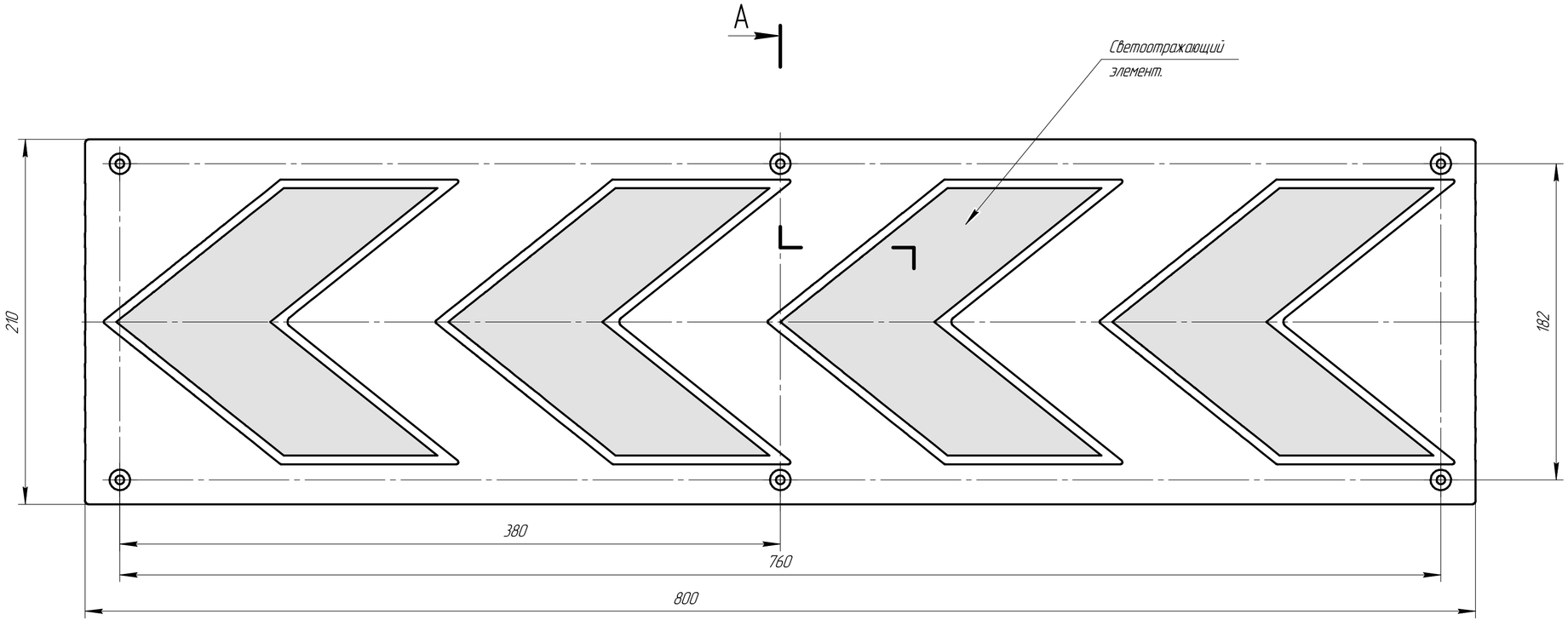


А–А

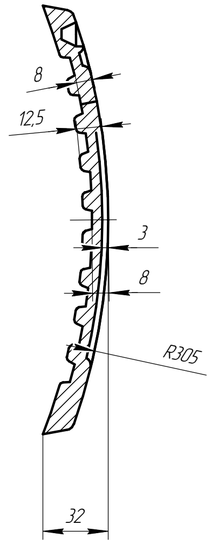


| | | | | | | |
|---|---|---|---|---|---|---|
| | | | | | ДСР-2 | |
| Изм. | Лист. | № докум. | Подп. | Дата | Демпфер стеновой | Лит. / Масса / Масштаб: 1:2 |
| Разраб. | | | | | | |
| Пров. | | | | | | Лист / Листов: 1 / 1 |
| Т.контр. | | | | | Смесь резиновая | СРТК |
| Н.контр. | | | | | | |
| Утв. | | | | | | |

Копировал

Формат А4×3

Перв. примен.

Справ. №

Подп. и дата

Инв. № дубл.

Взам. инв. №

Подп. и дата

Инв. № подл.