ИДН 500-2

Перв. примен.

Справ. №

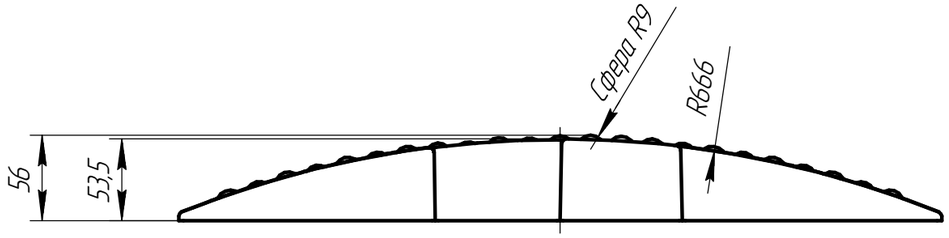

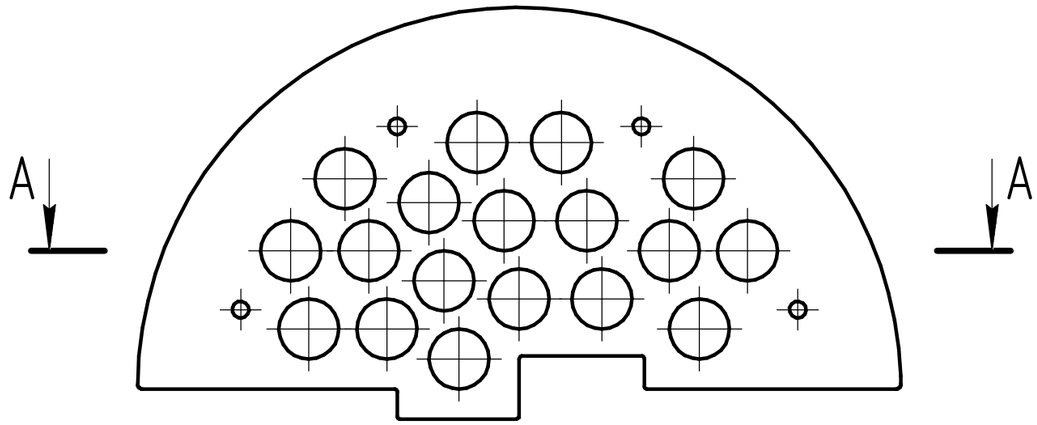

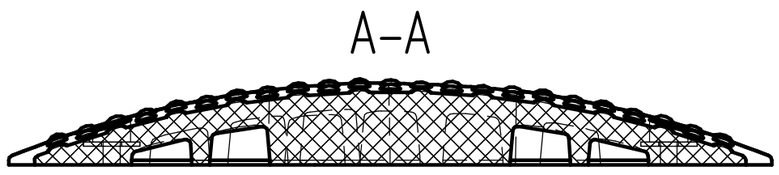

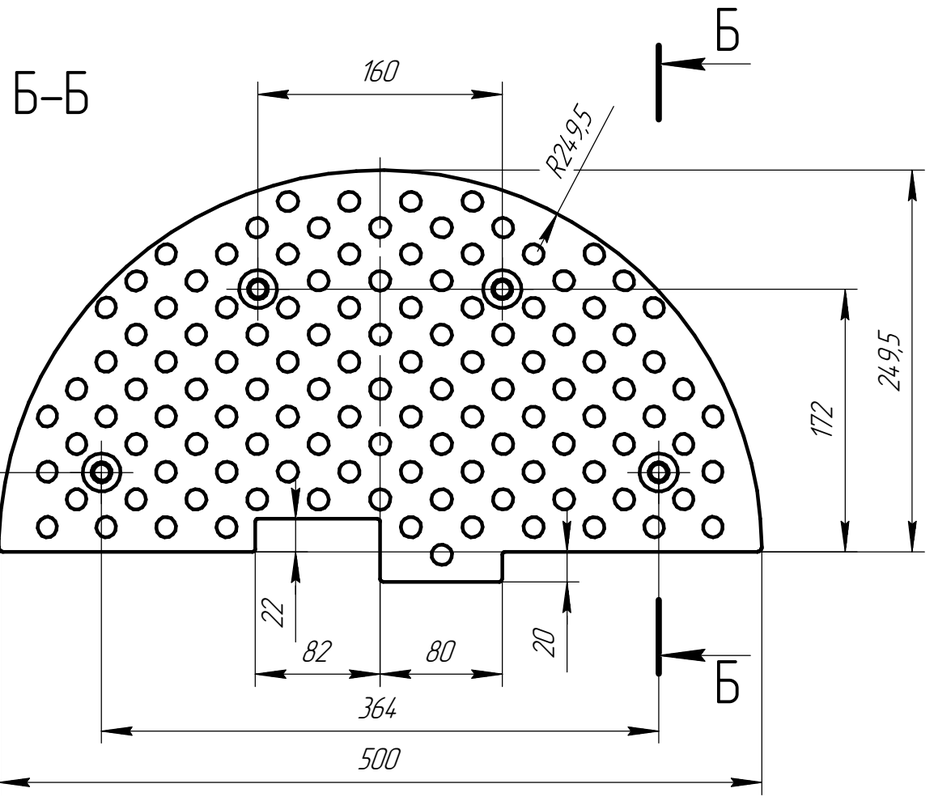

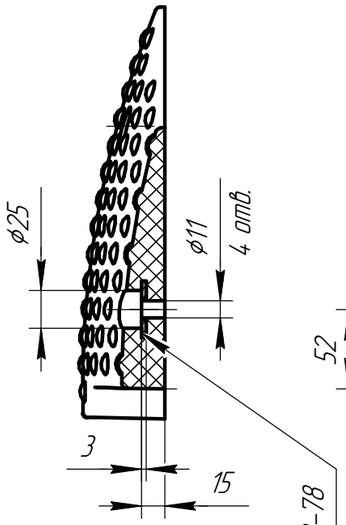

Шайба 12.03.019 ГОСТ 6958-78

Подп. и дата

Инв. № дубл.

Взам. инв. №

Подп. и дата

Инв. № подл.

					ИДН 500-2		
Изм.	Лист	№ докум.	Подп.	Дата	Лежачий полицейский концевой элемент	Лит.	Масса	Масштаб
Разраб.								1:4
Пров.						Лист	Листов 1	
Т.контр.								
Н.контр.					Смесь резиновая	СРТК		
Утв.								

Копировал

Формат А3