ДУ-8-800

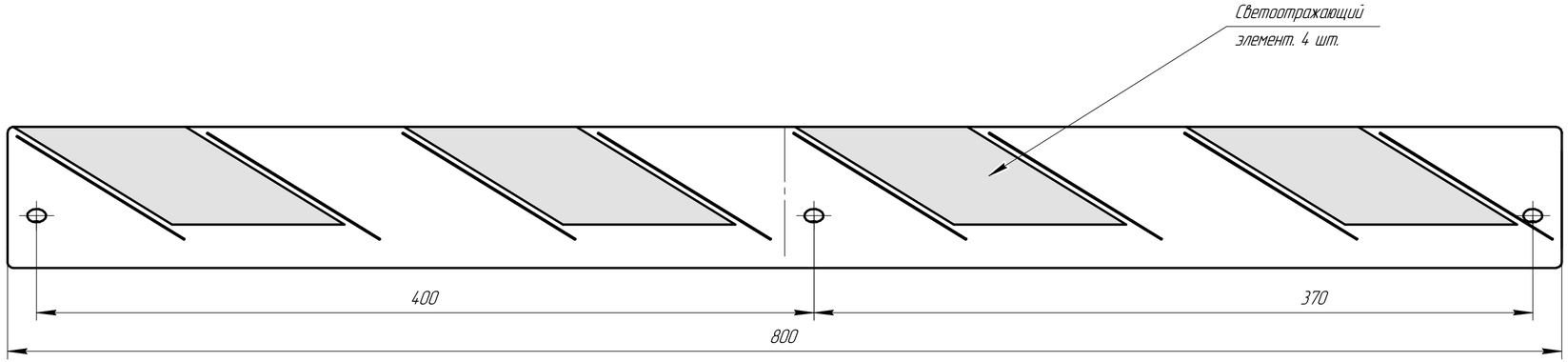

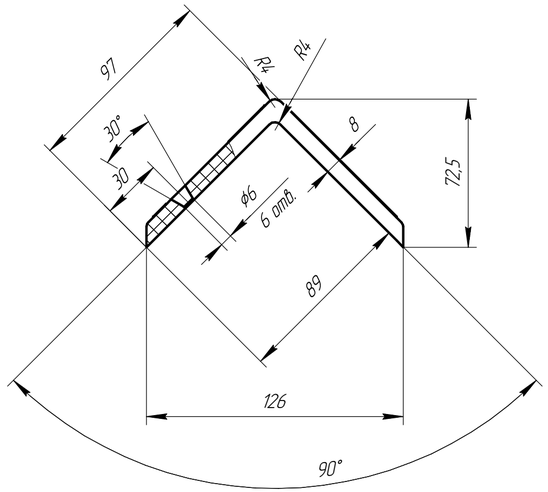

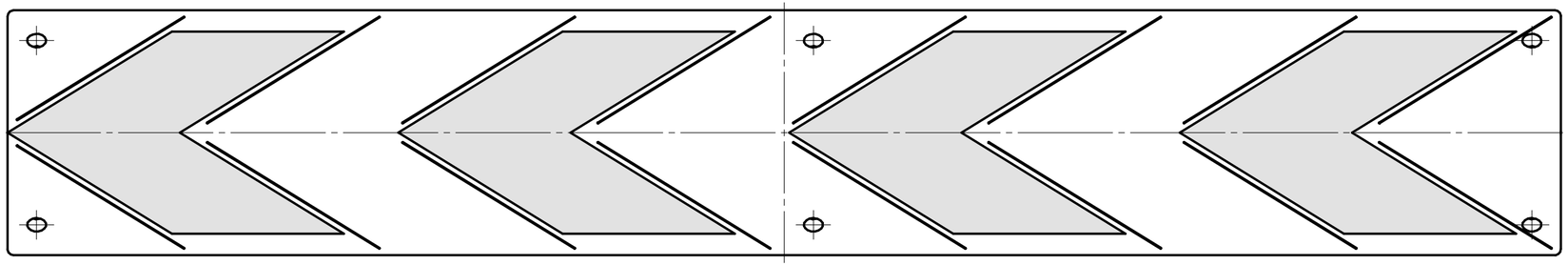

Изм.	Лист	№ докум.	Подп.	Дата	ДУ-8-800			
Разраб.					Демпфер угловой_ косые светоотражатели	Лит.	Масса	Масштаб
Пров.								1:2
Т.контр.						Лист	Листов	1
Н.контр.					Резиновая смесь	СРТК		
Утв.								

Перв. примен.
Справ. №
Подп. и дата
Инв. № дубл.
Взам. инв. №
Подп. и дата
Инв. № подл.

Копировал
Формат А4×3