ИДН 900-1

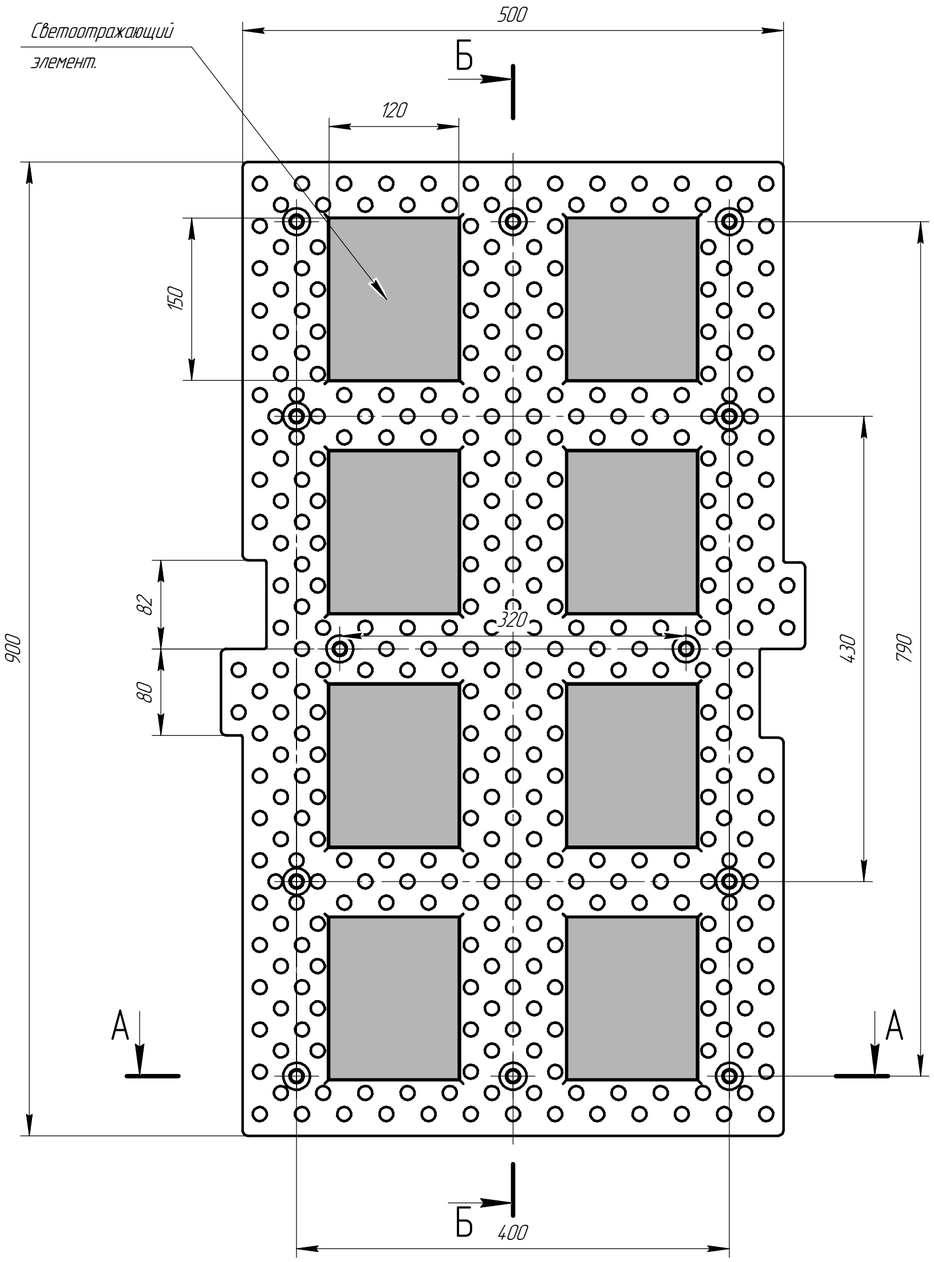

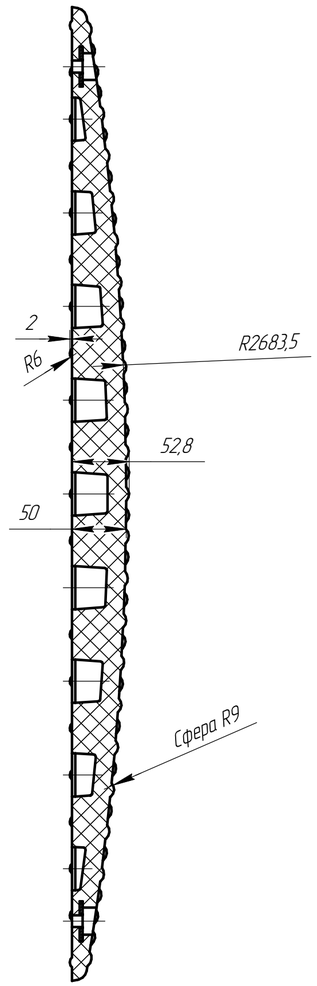

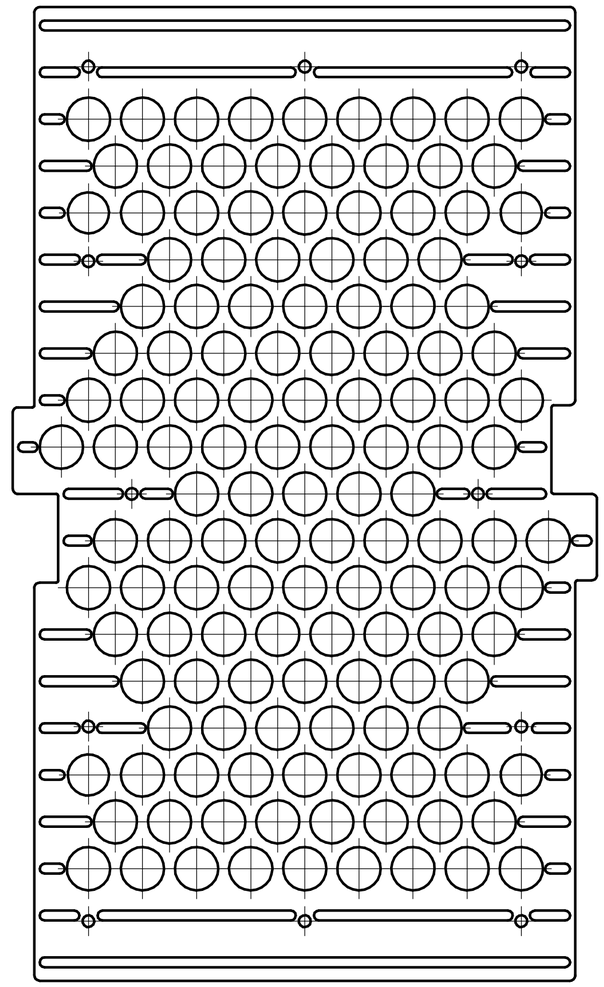

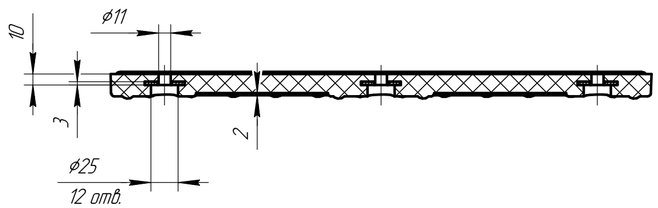

					ИДН 900-1		
Изм.	Лист	№ докум.	Подп.	Дата	Лежачий полицейский средний элемент	Лит.	Масса / Масштаб 1:4
Разраб.							
Пров.						Лист	Листов 1
Т.контр.					Резиновая смесь	СРТК	
Н.контр.							
Утв.							

Копировал

Формат А2

Перв. примен.

Справ. №

Подп. и дата

Инв. № дубл.

Взам. инв. №

Подп. и дата

Инв. № подл.