ДУ-12

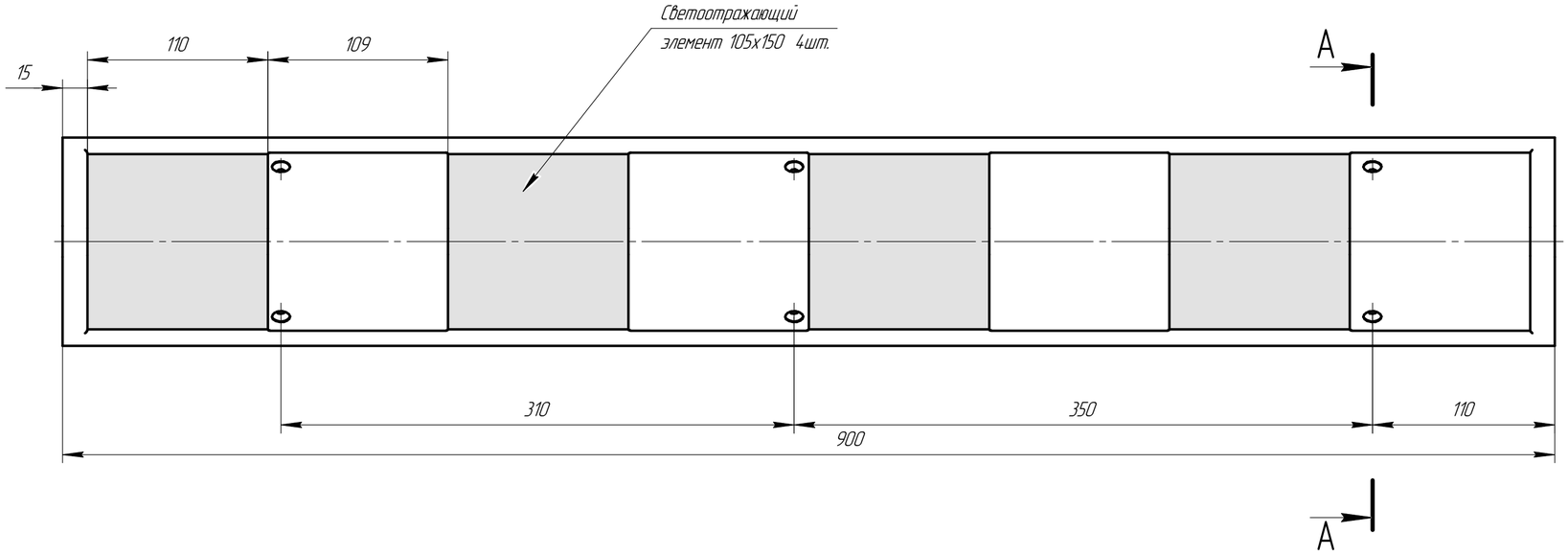

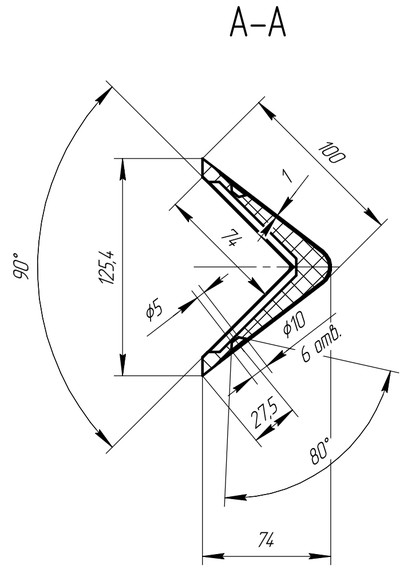

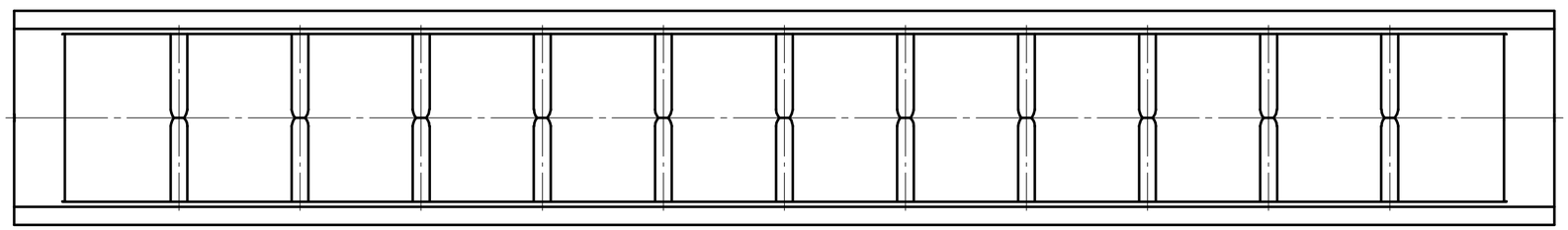

Перв. примен.

Справ. №

Подп. и дата

Инв. № дубл.

Взам. инв. №

Подп. и дата

Инв. № подл.

Изм.	Лист	№ докум.	Подп.	Дата
Разраб.				
Пров.				
Т.контр.				
Н.контр.				
Утв.				

ДУ–12

Демпфер угловой

Смесь резиновая

Лит.	Масса	Масштаб
		1:2,5
Лист	Листов 1	

СРТК

Копировал

Формат А2