ДКУ-20

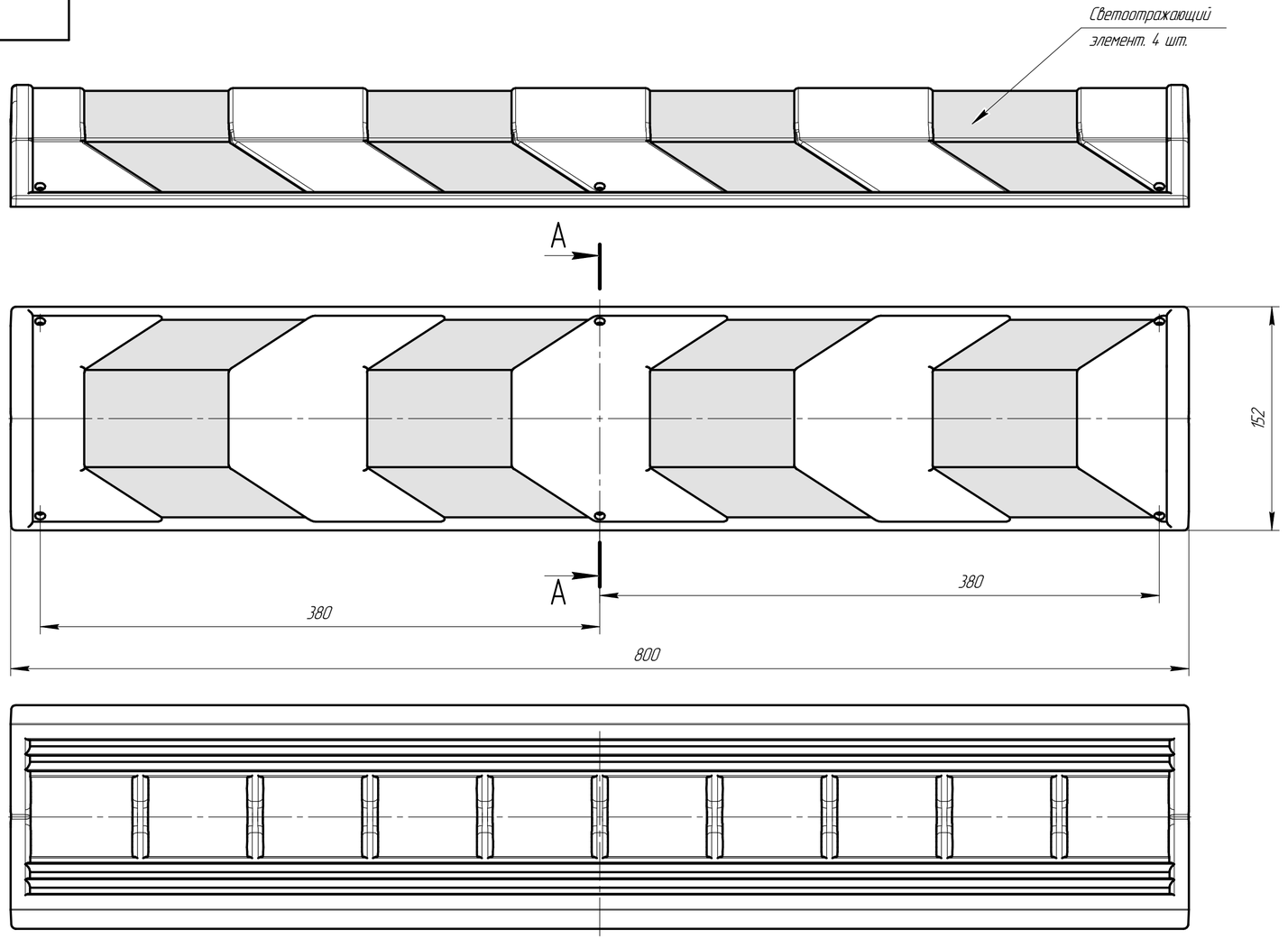


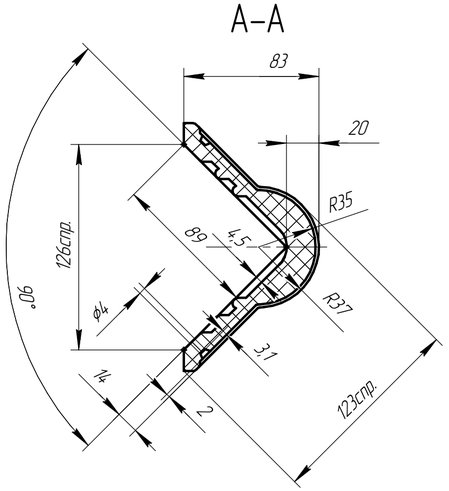


| | | | | | | | |
|---|---|---|---|---|---|---|---|
| | | | | | ДКУ-20 | | |
| Изм. | Лист. | № докум. | Подп. | Дата | Демпфер угловой круглый | Лит. | Масса | Масштаб |
| Разраб. | | | | | | | | 1:2,5 |
| Пров. | | | | | | Лист | Листов 1 | |
| Т.контр. | | | | | | | | |
| Н.контр. | | | | | Смесь резиновая | | | |
| Утв. | | | | | | | | |

Копировал

Формат А4×3

Перв. примен.

Справ. №

Подп. и дата

Инв. № дубл.

Взам. инв. №

Подп. и дата

Инв. № подл.