ДСР-1

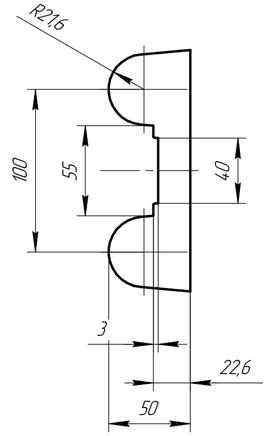

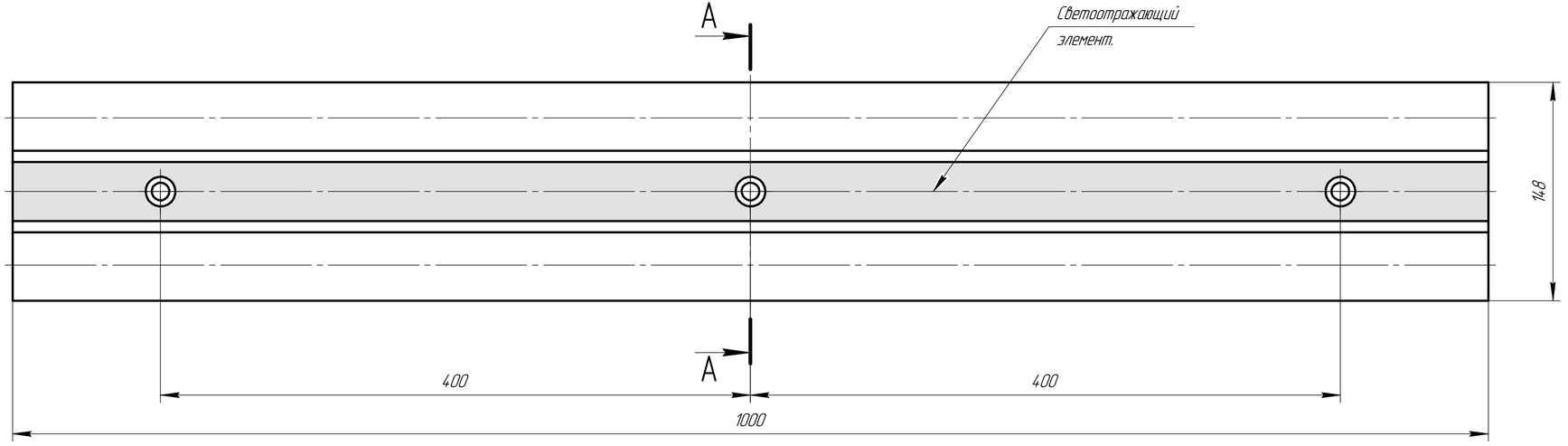

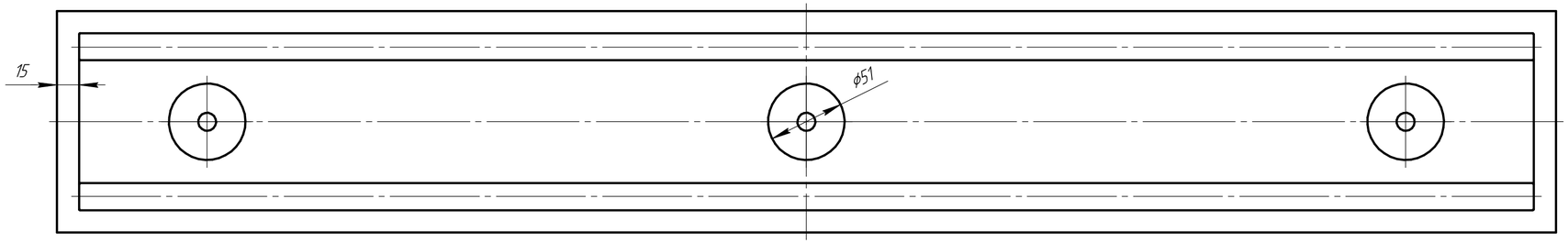

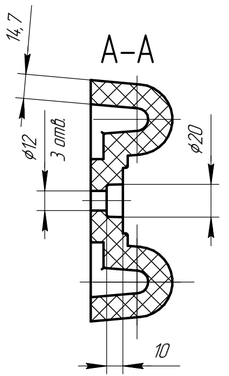

					ДСР-1		
Изм.	Лист.	№ докум.	Подп.	Дата	Демпфер стеновой	Лит.	Масса	Масштаб
Разраб.								1:2,5
Пров.						Лист	Листов 1	
Т.контр.					Смесь резиновая	СРТК		
Н.контр.								
Утв.								

Копировал

Формат А4×3

Перв. примен.

Справ. №

Подп. и дата

Инв. № дубл.

Взам. инв. №

Подп. и дата

Инв. № подл.